# SPEEDBOX LTE IV
## PRŮVODCE RYCHLÝM SPUŠTĚNÍM

LIFE IS FOR SHARING.

# 1 PŘEHLED PRODUKTU

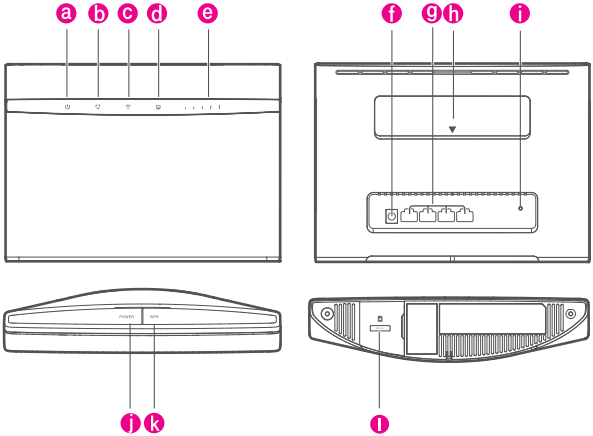


| | | | |
|---|---|---|---|
| a | Indikátor napájení | b | Indikátor stavu sítě |
| c | Indikátor Wi-Fi®/WPS | d | Indikátor LAN |
| e | Indikátor síly signálu | f | Napájení |
| g | Port LAN | h | Konektor externí antény |
| i | Tlačítko Reset | j | Tlačítko napájení |
| k | WPS tlačítko | l | Slot karty micro-SIM |

# 2 NASTAVENÍ

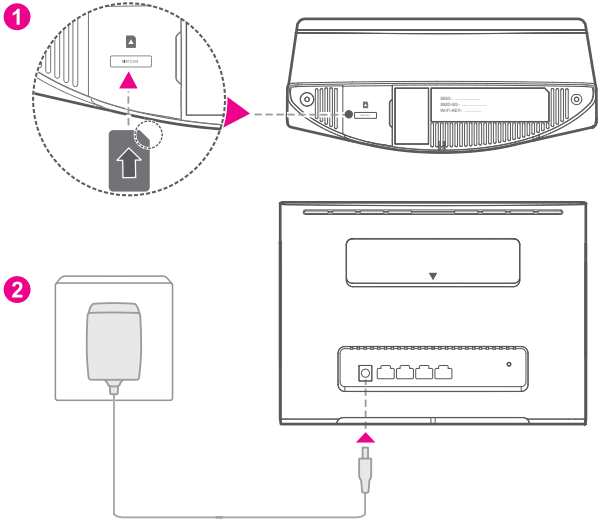


Vložte kartu micro-SIM do slotu pro kartu micro-SIM, jak je zobrazeno na předchozím obrázku a potom připojte napájecí adaptér ke směrovači Speedbox LTE IV. Směrovač se automaticky zapne a vyhledá dostupné mobilní sítě.

Jakmile je směrovač úspěšně připojen k síti, rozsvítí se tyto indikátory.

| | | | |
|---|---|---|---|
| | Azurová/modrá/žlutá: Připojen k mobilní síti. | | Bílá: Více čárek signálu znamená silnější signál. |

Pokud je směrovač zapnut, nevkládejte ani nevyjímejte kartu micro-SIM, protože to může mít vliv na výkon nebo poškození karty micro-SIM.

# 3 PŘIPOJENÍ K SÍTI WI-FI SMĚROVAČE

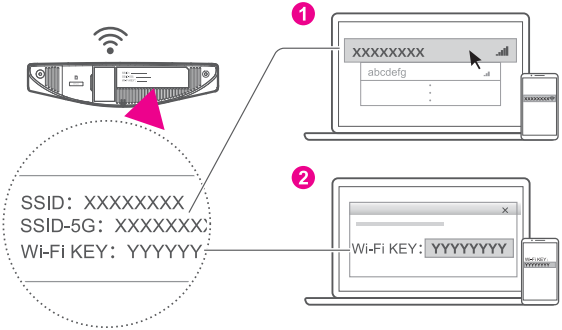


Jakmile je směrovač připojen k mobilní datové síti, můžete připojit počítač nebo mobilní telefon k síti Wi-Fi směrovače pro přístup k internetu. Výchozí název bezdrátové sítě (SSID) a heslo (Wi-Fi KEY) naleznete na štítku na spodní straně směrovače.

- Když indikátor trvale svítí, připojení Wi-Fi je povoleno. Pro povolení nebo zakázání Wi-Fi se podívejte do sekce nápovědy na stránce pro webovou správu směrovače.
- Nezapomeňte urychleně změnit název sítě Wi-Fi a heslo na stránce pro webovou správu, aby se zabránilo neoprávněnému přístupu k síti Wi-Fi. Jakmile změníte heslo, budete se muset k síti Wi-Fi směrovače znovu připojit.

# 4 NASTAVENÍ VAŠEHO SMĚROVAČE

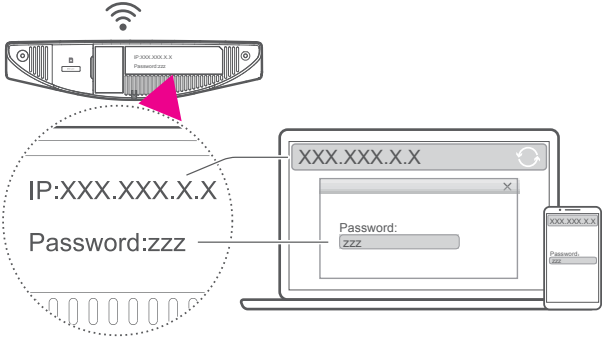


Směrovač lze nakonfigurovat pomocí stránky pro webovou správu. Výchozí IP adresu, uživatelské jméno a heslo naleznete na štítku na spodní straně směrovače.
Další informace lze nalézt v sekci nápovědy na stránce pro webovou správu.

Budete vyzváni ke změně výchozího přihlašovacího hesla pro stránku pro webovou správu, aby neoprávnění uživatelé nemohli měnit nastavení směrovače.

# 5 DALŠÍ INFORMACE

Pokud narazíte na jakékoli problémy se směrovačem:

- Restartujte směrovač.
- Podívejte se do sekce nápovědy na stránce pro webovou správu směrovače.
- Obnovte tovární nastavení směrovače.
- Obraťte se na poskytovatele síťových služeb.

Navštivte webovou stránku http://consumer.huawei.com/cz/support/index, kde je uvedena nejnovější informační linka a e-mailová adresa pro vaši zemi či region.

Obrázky v této příručce jsou pouze pro referenční účely a nemusí odrážet přesný vzhled vašeho produktu. Další informace získáte od poskytovatele síťových služeb.

# 6 Časté otázky

## Jak mohu obnovit tovární nastavení?

Jakmile ⏻ je směrovač zapnutý, podržte tlačítko reset po dobu přibližně 3 sekund špičatým předmětem, dokud nezačnou všechny indikátory blikat. Obnovení továrních nastavení vymaže všechna uživatelská nastavení. Buďte opatrní.

## Jak se mohu připojit ke směrovači pomocí Wi-Fi Protected Setup (WPS)?

Otevřete stránku webové správy a povolte funkci WPS směrovače v menu „Nastavení-WLAN-Nastavení WPS“. Pro připojení zařízení s povoleným WPS k vašemu směrovači tiskněte tlačítko WPS

1. Ujistěte se, že Wi-Fi je na straně klienta povolena.
2. Stiskněte a podržte tlačítko WPS na směrovači po dobu dvou až pěti sekund k provedení připojení WPS v pásmu 2,4 GHz, nebo tlačítko WPS stiskněte a podržte déle než pět sekund k provedení WPS připojení v pásmu 5 GHz.

## Proč není obsah zobrazený na stránce správy ve webovém rozhraní aktuální?

V závislosti na mezipaměti prohlížeče nemusí být obsah pro vaše zařízení na stránce správy ve webovém rozhraní aktuální. Ručně vymažte mezipaměť prohlížeče (např. otevřete prohlížeč a zvolte nabídku Možnosti internetu > Obecné > Historie procházení > Odstranit) a znovu načtěte stránku správy ve webovém rozhraní.

# 7 ŘEŠENÍ POTÍŽÍ

## Proč bliká indikátor červeně po dokončení konfigurace směrovače?

1. Ujistěte se, zda je vaše karta micro-SIM funkční a zda je správně vložena.
2. Přesuňte směrovač na otevřené prostranství bez překážek a zkontrolujte, zda jsou ve vaší oblasti dostupné mobilní sítě.
3. Jestliže problém přetrvává, obraťte se na svého poskytovatele síťových služeb.

## Proč indikátor trvale svítí azurově, modře nebo žlutě, i když je indikátor zhasnutý?

Příjem signálu mobilní sítě je v daném místě špatný. Přesuňte směrovač na místo s lepším příjmem.

## Proč nelze přistupovat ke stránce pro webovou správu směrovače?

1. Ujistěte se, zda je počítač připojen ke směrovači pomocí ethernetového kabelu nebo sítě Wi-Fi.
2. Zkontrolujte, zda je počítač nastaven na automatické získávání IP adresy a adresy serveru DNS.
3. Restartujte prohlížeč nebo zkuste použít jiný prohlížeč.
4. Pokud problém přetrvává, obnovte tovární nastavení směrovače.

## Copyright © Huawei Technologies Co., Ltd. 2016. Všechna práva vyhrazena.

Žádná část této příručky nesmí být reprodukována ani přenášena v jakékoli formě a jakýmikoli prostředky bez předchozího písemného souhlasu společnosti Huawei Technologies Co., Ltd. a jejích přidružených společností (dále jen „společnost Huawei“).

Produkt popsaný v této příručce může obsahovat software společnosti Huawei
a případných poskytovatelů licencí, který je chráněn autorskými právy. Zákazníci nesmí uvedený software žádným způsobem reprodukovat, šířit, upravovat, dekompilovat, disasemblovat, dešifrovat, extrahovat, zpětně analyzovat, pronajímat, postupovat nebo sublicencovat, pokud nejsou takováto omezení zakázána použitelnými právními předpisy nebo pokud nejsou takovéto akce schváleny příslušnými držiteli autorských práv.

## Ochranné známky a oprávnění

HUAWEI, HUAWEI a jsou ochranné známky nebo registrované ochranné známky společnosti Huawei Technologies Co., Ltd.

LTE je ochranná známka organizace ETSI.

Wi-Fi®, logo Wi-Fi CERTIFIED a logo Wi-Fi jsou ochranné známky společnosti Wi-Fi Alliance.

Jiné uváděné ochranné známky, produkty, služby a názvy společností mohou být majetkem příslušných vlastníků.

## Upozornění

Některé funkce tohoto produktu a jeho příslušenství popsané v této příručce jsou závislé na nainstalovaném softwaru a na kapacitě a nastavení místní sítě, a proto nemusí být aktivní nebo mohou být omezeny místními operátory či poskytovateli služeb sítě.

Z toho důvodu zde uvedený popis nemusí plně odpovídat produktu a jeho příslušenství, které jste zakoupili.

Společnost Huawei si vyhrazuje právo na změnu nebo úpravu jakýchkoli informací nebo technických údajů uvedených v této příručce, a to bez předchozího upozornění a bez jakékoli odpovědnosti.

## VYLOUČENÍ ZÁRUK

VEŠKERÝ OBSAH TÉTO PŘÍRUČKY SE POSKYTUJE „TAK, JAK JE“. POKUD JDE O PŘESNOST, SPOLEHLIVOST A OBSAH TÉTO PŘÍRUČKY, S VÝHRADOU POUŽITELNÝCH PRÁVNÍCH PŘEDPISŮ SE NEPOSKYTUJÍ ŽÁDNÉ ZÁRUKY JAKÉHOKOLI DRUHU, VÝSLOVNĚ UVEDENÉ ANI MLČKY PŘEDPOKLÁDANÉ, ZEJMÉNA PŘEDPOKLÁDANÉ ZÁRUKY PRODEJNOSTI A VHODNOSTI PRO KONKRÉTNÍ ÚČEL.

V NEJŠIRŠÍ MOŽNÉ MÍŘE PŘÍPUSTNÉ PODLE POUŽITELNÝCH PRÁVNÍCH PŘEDPISŮ NENESE SPOLEČNOST HUAWEI ODPOVĚDNOST ZA ŽÁDNÉ ZVLÁŠTNÍ, NÁHODNÉ, NEPŘÍMÉ NEBO NÁSLEDNÉ ŠKODY ANI ZA UŠLÝ ZISK, UŠLÉ OBCHODNÍ PŘÍLEŽITOSTI, UŠLÉ TRŽBY, ZTRÁTU DAT, ZTRÁTU DOBRÉ POVĚSTI NEBO ZTRÁTU OČEKÁVANÝCH ÚSPOR, BEZ OHLEDU NA TO, ZDA JSOU TAKOVÉ ZTRÁTY PŘEDVÍDATELNÉ ČI NEPŘEDVÍDATELNÉ.

MAXIMÁLNÍ ODPOVĚDNOST (TOTO OMEZENÍ SE NEVZTAHUJE NA ODPOVĚDNOST ZA ŠKODY NA ZDRAVÍ V ROZSAHU, V NĚMŽ TAKOVÉTO OMEZENÍ ZAKAZUJÍ POUŽITELNÉ PRÁVNÍ PŘEDPISY) SPOLEČNOSTI HUAWEI PLYNOUCÍ Z POUŽÍVÁNÍ PRODUKTŮ POPSANÝCH V TÉTO PŘÍRUČCE JE OMEZENA NA ČÁSTKU ZAPLACENOU ZÁKAZNÍKEM PŘI KOUPI TOHOTO PRODUKTU.

## Dovozní a vývozní omezení

Zákazníci musí dodržovat veškeré použitelné právní předpisy o dovozu nebo vývozu.
K vývozu, opětovnému vývozu nebo dovozu produktu zmíněného v této příručce, včetně obsaženého softwaru a technických dat, si musí opatřit veškerá potřebná povolení a licence.

## Zásady ochrany osobních údajů

Nejlépe pochopíte, jak chráníme vaše osobní údaje, pokud si přečtete zásady ochrany osobních údajů na webu http://consumer.huawei.com/privacy-policy.

# Bezpečnostní informace

Tato část obsahuje důležité informace o provozu přístroje. Najdete zde též informace o bezpečném používání přístroje. Před použitím přístroje si tyto informace pečlivě přečtěte.

## Elektronický přístroj

Nepoužívejte přístroj, je-li použití tohoto zařízení zakázáno. Přístroj nepoužívejte, pokud jeho používání může ohrozit nebo rušit jiná elektrická zařízení.

## Rušení lékařských přístrojů

- Řiďte se nařízeními vydanými nemocnicemi a zdravotními institucemi. Nepoužívejte přístroj, kde je to zakázáno.
- Některá bezdrátová zařízení mohou ovlivnit funkčnost naslouchadel
  a kardiostimulátorů. Více informací získáte u poskytovatele služeb.
- Výrobci kardiostimulátorů doporučují udržovat vzdálenost minimálně 15 cm mezi zařízením a kardiostimulátorem, aby se zabránilo vzájemnému rušení těchto dvou přístrojů. Jste-li uživatelem kardiostimulátoru, držte přístroj na opačné straně než kardiostimulátor a nenoste jej v přední kapse.

## Oblasti s hořlavinami a výbušninami

- Přístroj nepoužívejte v místě uskladnění hořlavin a výbušnin, například na čerpací stanici, ve skladišti oleje nebo v chemickém závodě. Používání přístroje v tomto prostředí zvyšuje riziko požáru nebo výbuchu. Dodržujte navíc pokyny uvedené
  v textu nebo zobrazené symboly.
- Přístroj neukládejte ani nepřepravujte v nádobách s hořlavými kapalinami, plyny nebo výbušninami.

## Provozní prostředí

- Vyhněte se prašnému, vlhkému nebo špinavému prostředí. Vyhněte se magnetickým polím. Použití přístroje v takovém prostředí může způsobit jeho poruchu.
- Před připojením a odpojením kabelů přestaňte přístroj používat a odpojte ho od napájení. Dbejte, aby vaše ruce byly při tomto úkonu suché.

- Přístroj umístěte na stabilní povrch.
- Udržujte zařízení daleko od elektronických zařízení, která vytvářejí silná magnetická nebo elektrická pole, jako je mikrovlnná trouba nebo chladnička.
- Během bouřky přístroj vypněte a odpojte veškeré k němu připojené kabely, abyste zabránili případnému poškození v důsledku zásahu bleskem.
- Chcete-li chránit přístroj před jakýmkoli nebezpečím způsobeným bleskem, nepoužívejte jej během bouřky.
- Ideální provozní teplota je 0°C až 40°C. Ideální skladovací teplota je -20°C až +70°C. Extrémní teplo nebo chlad může přístroj nebo příslušenství poškodit.
- Udržujte přístroj a jeho příslušenství v dobře větraném a chladném prostoru mimo přímé sluneční světlo. Přístroj nezakrývejte ani neobalujte ručníky nebo jinými předměty. Nevkládejte přístroj do schránky se špatným odvodem tepla, jako je krabice nebo taška.
- Chcete-li chránit přístroj nebo příslušenství před vznícením a jeho uživatele před úrazem elektrickým proudem, chraňte je před deštěm a vlhkostí.
- Uchovávejte přístroj z dosahu zdroje tepla a ohně, jakým je např. topení, mikrovlnná trouba, sporák, ohřívač vody, radiátor nebo svíčka.
- Nepokládejte žádné předměty (jako např. svíčku nebo nádobu s vodou) na zařízení. Pokud jakýkoli cizí předmět nebo tekutina vnikne do přístroje, okamžitě ho přestaňte používat, vypněte jej a odpojte všechny k němu připojené kabely. Obraťte se na autorizované servisní středisko.
- Neblokujte otvory v přístroji. Ponechte minimálně 10 cm kolem přístroje pro odvod tepla.
- Přístroj nebo aplikace přestaňte na chvíli používat, pokud je přístroj přehřátý. Je-li kůže delší dobu vystavena přehřátému přístroji, mohou se objevit příznaky nízkoteplotních popálenin, jako jsou červené skvrny a tmavší pigmentace.
- Nedotýkejte se antény přístroje. V opačném případě může dojít ke snížení kvality komunikace.
- Nedovolte dětem ani zvířatům, aby do přístroje nebo příslušenství kousaly nebo je cucaly. Může dojít k poškození nebo výbuchu.

- Dodržujte místní zákony a předpisy a respektujte soukromí a práva ostatních.
- Přístroj je nutné umístit a provozovat minimálně ve vzdálenosti 20 cm mezi zdrojem záření a vaším tělem.
- Držte přístroj v místě s dobrým příjmem. Vzdálenost mezi přístrojem a jinými kovovými materiály (např. kovovými nosníky, dveřmi nebo okny) by měla být větší než 25 cm a vzdálenost mezi přístroji by měla být větší než 30 cm.

## Bezpečnost dětí

- S ohledem na bezpečnost dětí se řiďte všemi upozorněními. Hraní děti s přístrojem nebo jeho příslušenstvím může být nebezpečné. Přístroj obsahuje oddělitelné části, které mohou představovat nebezpečí udušení. Uchovávejte mimo dosah dětí.
- Přístroj a jeho příslušenství nejsou určeny pro používání dětmi. Děti by měly přístroj používat pouze pod dohledem dospělé osoby.

## Příslušenství

- Neschválený síťový adaptér, nabíječka nebo baterie mohou způsobit požár, výbuch nebo vést k jiným nebezpečným situacím.
- Vybírejte pouze příslušenství, které výrobce zařízení schválil k použití s tímto modelem. Použití jiného příslušenství může vést ke zrušení záruky, porušení místních předpisů a zákonů a může být nebezpečné. Informace o dostupnosti schváleného příslušenství ve vašem okolí získáte od svého prodejce.

## Bezpečnost síťového adaptéru

- Napájecí konektor slouží jako zařízení pro odpojení.
- U připojitelných zařízení by zásuvka měla být umístěna poblíž přístroje a měla by být snadno přístupná.
- Pokud síťový adaptér nepoužíváte, odpojte jej ze zásuvky i z přístroje.
- Síťový adaptér chraňte před pádem či nárazem. Je-li poškozen, nechte jej překontrolovat v autorizovaném servisním středisku.
- Je-li napájecí kabel poškozen (např. jsou obnaženy vodiče nebo je kabel zlomený), nebo je-li zástrčka uvolněná, přestaňte neprodleně kabel používat. Pokračování v používání může vést k úrazu elektrickým proudem, ke zkratování nebo požáru.

- Síťový adaptér neodpojujte vytažením napájecího kabelu a nedotýkejte se napájecího kabelu mokrýma rukama.
- Nedotýkejte se přístroje ani síťového adaptéru vlhkýma rukama. Pokud tak učiníte, může dojít ke zkratu, poruše nebo úrazu elektrickým proudem.
- Pokud byl síťový adaptér vystaven působení vody, jiných kapalin nebo nadměrné vlhkosti, nechte jej překontrolovat v autorizovaném servisním středisku.
- Ujistěte se, že síťový adaptér splňuje požadavky klauzule 2.5 předpisů IEC60950-1/EN60950-1/UL60950-1 a že je testován a schválen v souladu se státními nebo místními standardy.

## Čištění a údržba

- Při skladování, přepravě a provozu uchovávejte přístroj v suchu a chraňte jej před nárazem.
- Přístroj i příslušenství udržujte suché. Nepokoušejte se jej vysušit externím zdrojem tepla, například v mikrovlnné troubě nebo fénem.
- Přístroj ani příslušenství nevystavujte extrémnímu teplu nebo chladu. Tyto vnější podmínky mohou rušivě zasahovat do správné funkce, což může vést k požáru nebo výbuchu.
- Zabraňte nárazu, který může vést k poruše přístroje, přehřátí, požáru nebo výbuchu.
- Pokud přístroj nebude delší dobu používán, vypněte ho a odpojte všechny k němu připojené kabely.
- Pokud dojde k neobvyklému projevu (např. pokud se z přístroje kouří nebo vydává neobvyklý zvuk nebo zápach), přestaňte ho okamžitě používat, vypněte ho, odpojte veškeré k němu připojené kabely a poté kontaktujte autorizované servisní středisko.
- Na žádný kabel nešlapejte, netahejte za něj ani jej příliš neohýbejte. Pokud tak učiníte, může dojít k poškození kabelu a následné poruše přístroje.
- Před čištěním nebo údržbou přístroj přestaňte používat, ukončete všechny aplikace a odpojte všechny k němu připojené kabely.
- K čištění přístroje nebo příslušenství nepoužívejte žádné chemické čisticí prostředky, prášky či jiné chemické látky (jako alkohol a benzen). Tyto látky mohou díly poškodit nebo představují nebezpečí vzniku požáru. Přístroj i příslušenství očistěte čistým, měkkým a suchým hadříkem.

- Do blízkosti přístroje nepokládejte na delší dobu magnetické karty, jako jsou kreditní a telefonní karty. V opačném případě se mohou karty s magnetickým pruhem poškodit.
- Přístroj ani jeho příslušenství nerozebírejte ani nepředělávejte. Jinak zanikne záruka a výrobce se zbavuje odpovědnosti za škodu. V případě poškození kontaktujte autorizované servisní středisko a požádejte o pomoc či opravu.

## Tísňová volání

Dostupnost tísňového volání je otázkou kvality používané mobilní sítě, koncepce služeb poskytovatele a místních zákonů a předpisů. V kritické komunikaci, jako je například nutnost lékařského zásahu, se nikdy nespoléhejte výhradně na přístroj.

## Informace o likvidaci a recyklaci

Tento symbol (včetně nebo bez plné čáry) na přístroji, na bateriích (je-li součástí dodávky) a/nebo na obalu naznačuje, že přístroj a jeho elektrické příslušenství (např. náhlavní souprava, adaptér nebo kabel) a baterie nesmí být likvidovány spolu s komunálním odpadem. Tyto položky nesmí být likvidovány jako netříděný komunální odpad a musí být předány do certifikovaného sběrného střediska, kde budou recyklovány, nebo správně zlikvidovány.

Podrobnější informace o recyklaci přístroje nebo baterie vám poskytne místní městský úřad, společnost zajišťující svoz domovního odpadu, příp. obchod.

Likvidace přístroje a baterií (jsou-li součástí dodávky) je předmětem přepracovaného znění směrnice OEEZ (2012/19/EU) a směrnice o bateriích (směrnice 2006/66/ES). Důvodem ke třídění elektroodpadu a baterií od ostatního odpadu je, co nejvíce omezit negativní dopady všech nebezpečných látek na životní prostředí a lidské zdraví.

## Omezení nebezpečných látek

Tento přístroj splňuje nařízení REACH [Nařízení (ES) č. 1907/2006] a přepracované znění směrnice RoHS (2011/65/EU). Baterie (jsou-li součástí dodávky) splňují směrnici o bateriích (2006/66/ES). Aktuální informace o shodě se směrnicemi REACH a RoHS naleznete na stránkách http://consumer.huawei.com/certification.

## Prohlášení o shodě s předpisy EU

### Prohlášení

Společnost Huawei Technologies Co., Ltd. tímto potvrzuje, že tento přístroj je v souladu s hlavními požadavky a dalšími relevantními předpisy směrnice 1999/5/ES.

Nejnovější platnou verzi prohlášení o shodě si můžete prohlédnout na http://consumer.huawei.com/certification.

Součástí produktu je následující označení:

CE0682

Tento přístroj může být provozován ve všech členských státech EU.

Dodržujte národní a místní předpisy v místě, kde je přístroj používán.

V závislosti na lokální síti může být používání tohoto přístroje omezeno.

### Omezení v pásmu 2,4 GHz:

**Norsko**: Tato část se netýká zeměpisné plochy o poloměru 20 km od středu osady Ny-Ålesund.

### Omezení v pásmu 5 GHz:

Při provozu v pásmu 5 150 až 5 350 MHz je funkce WLAN tohoto přístroje omezena pouze na použití ve vnitřních prostorách.

## Informace o produktu ErP

Společnost Huawei Technologies Co., Ltd. tímto prohlašuje, že výrobek splňuje požadavky směrnice 2009/125/ES a příslušná prováděcí nařízení (ES) č. 1275/2008 ve znění (ES) 278/2009, (ES) 642/2009, (EU) 617/2013, (EU) 801/2013 a příslušná prováděcí nařízení (ES) č. 278/2009.

Spotřeba energie zařízení v síťovém pohotovostním režimu, do kterého je zařízení přepnuté pomocí funkce pro správu napájení je 5,7 W.

Spotřeba elektrické energie produktu v síťovém pohotovostním režimu, pokud jsou všechny drátové síťové porty připojeny a všechny bezdrátové síťové porty aktivovány, je 6.0 W.

Informace o produktu požadované směrnicí (EU) č. 801/2013 najdete na volně přístupných internetových stránkách výrobce na webu http://consumer.huawei.com/certification.

3150****_01

## TĚŠÍME SE, AŽ VÁM POMŮŽEME!

**Máte otázky ohledně Speedbox LTE IV? Jsme tu, abychom vám pomohli:**

Telefon: 800 73 73 73

Elektronický kontakt: www.t-mobile.cz/kontakt

Internet: t-mobile.cz.

Sítí T-Mobile se rozumí síť elektronických komunikací provozovaná společností T-Mobile Czech Republic a.s.
Změny uvedených údajů nebo tiskové chyby vyhrazeny.

LIFE IS FOR SHARING.